（様式４）

システム概要書

１.概算見積システム構成

エネマネ事業者名	株式会社ミライト・テクノロジーズ			
システム・機器名称	無線デマンドコントロールシステム			
導入構成	業種	中小規模ビル・ドラッグストア・スーパー・物販店	計測点数	1～19　点
	契約電力	50～500 kW	制御点数	1　～　32　点

システム・機器構成図

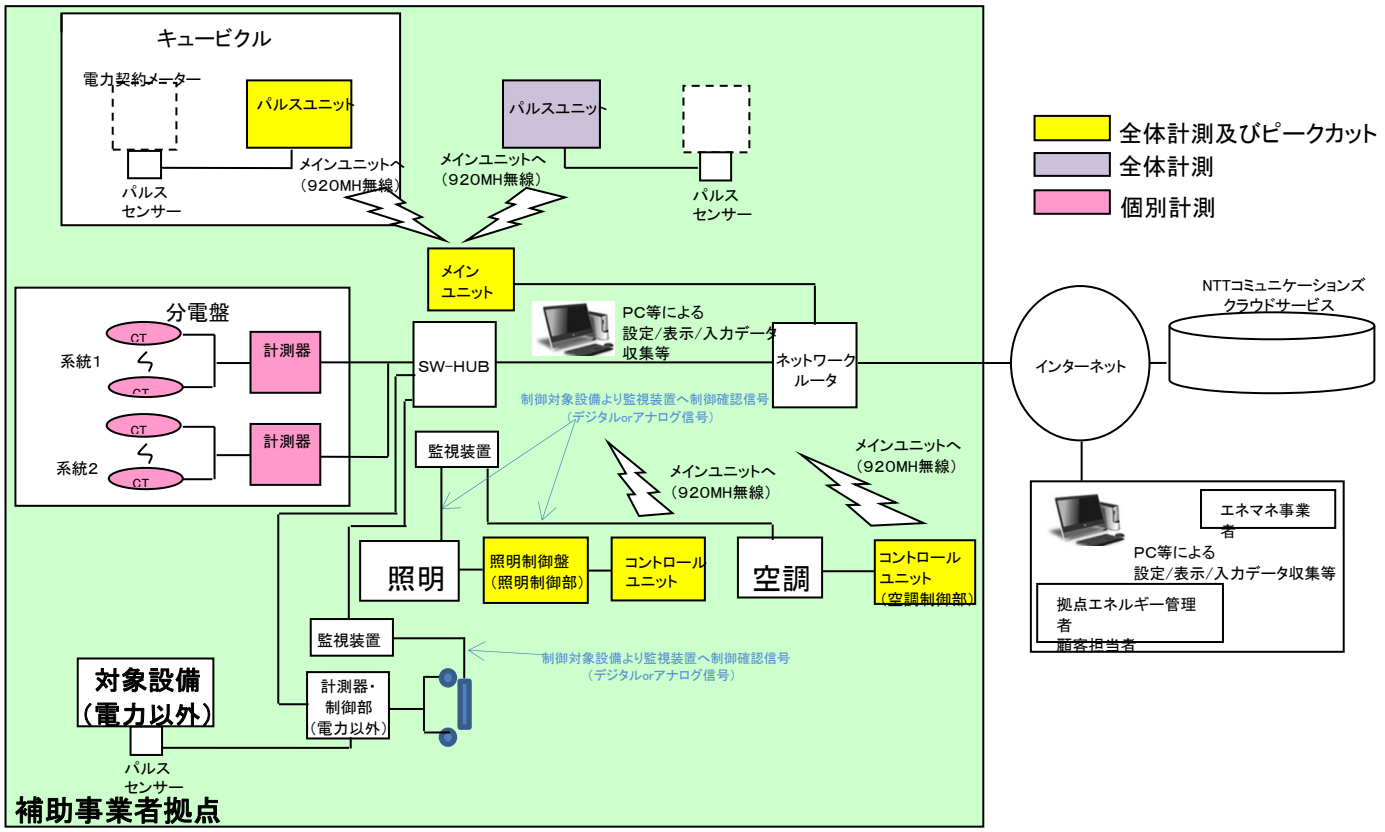

２．概算見積金額

初期費用（ＥＭＳ）	
項目・費目 ＼ 合計	¥3,000,000
設備費　※管理拠点数32点想定	¥2,049,170
工事費	¥950,830

３．登録主装置

名称	メーカー	型番
DRemo-Con	河村電器産業株式会社	DRCS-MPA

４．システムスペック

対象業種	中小規模ビル・ドラッグストア・スーパー・物販店	対象規模	☐ 低圧　☑ 高圧小口　☑ 高圧　☐ 特別高圧
最大計測点数	19	計測可能エネルギー種	☑ 電力　☐ ガス　☐ 油　☐ 熱　☐ 水　☐ その他（　　）
最大制御点数	32	制御可能機器	☑ 空調　☑ 照明　☐ 冷凍冷蔵　☐ 自家発電　☐ ｺｼﾞｪﾈ　☐ ﾎﾞｲﾗｰ　☐ 蓄電池　☐ その他（　）
スタンドアロン利用変更	有償	スタンドアロン利用方法	ネットワークルータの先にローカルPCを接続することで、データの閲覧・収集・デマンド値の変更が可能。
アピールポイント	デマンド超過予測警報・空調負荷制御・計測データの集積と連携サーバへの配信を行うことが可能。各ユニット間は９２０MH帯の無線通信を行うため既築店舗等での課題である施工作業費用の大幅低減を実現。計測データはインターネット回線を利用することにより設置拠点・遠隔地の本部等での閲覧・分析が可能となる。（３Ｇモバイル、クラウドサービス活用）		